Приложение 2

Схема электрическая принципиальная механизма подачи ПДГО-601

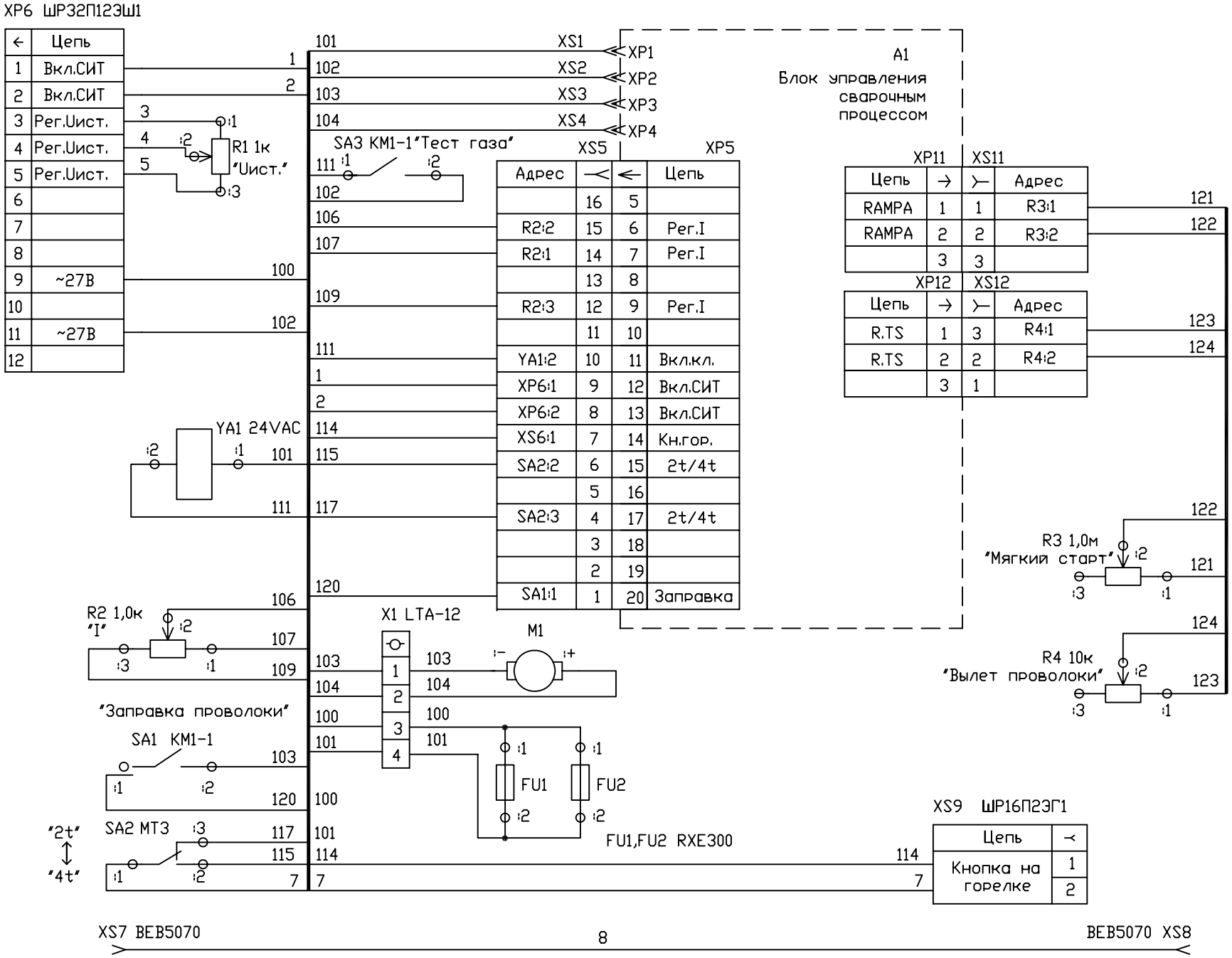

1. Выводы FU1, FU2, M1, R1-R4, YA1 показаны условно.