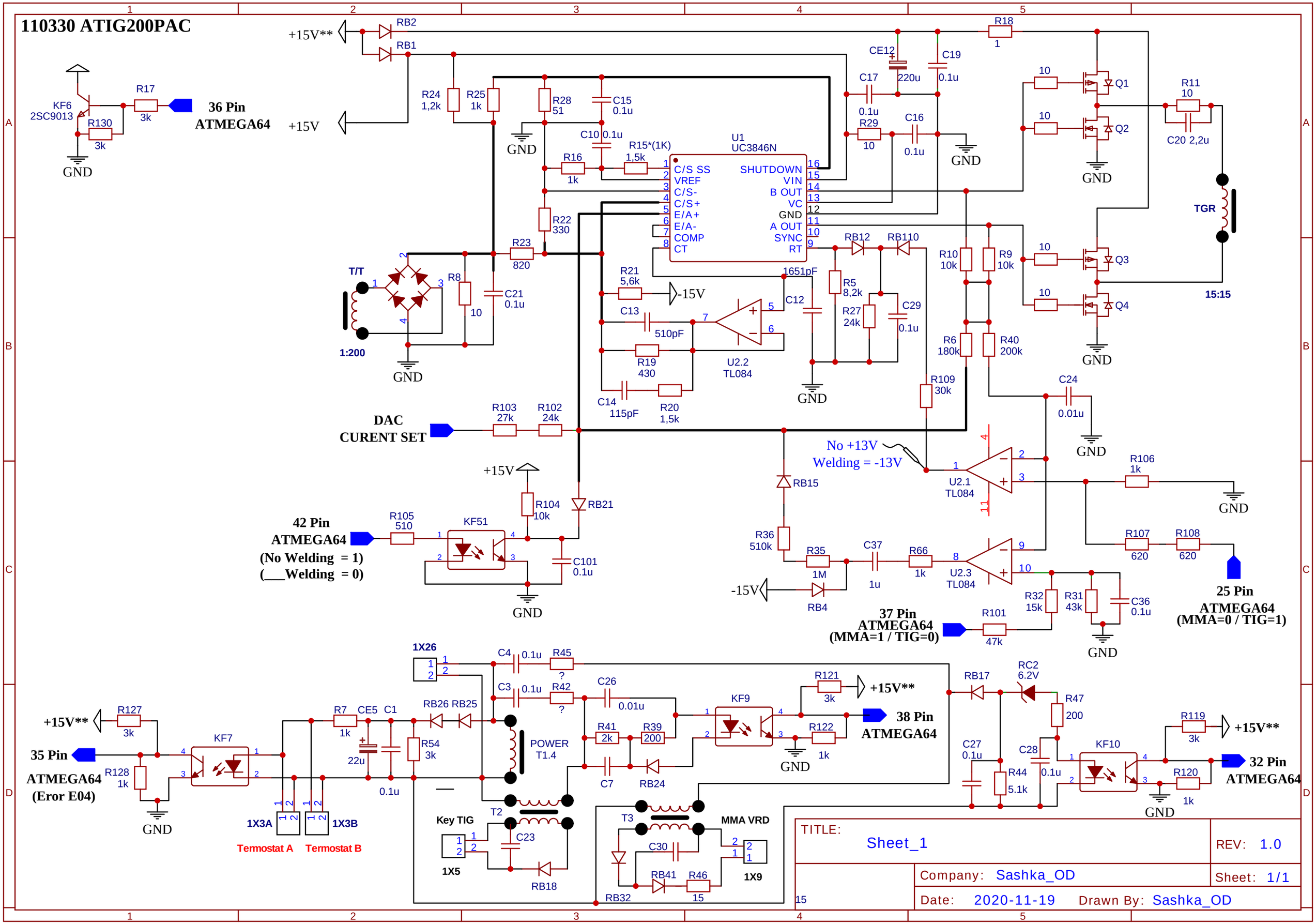# 110330 ATIG200PAC