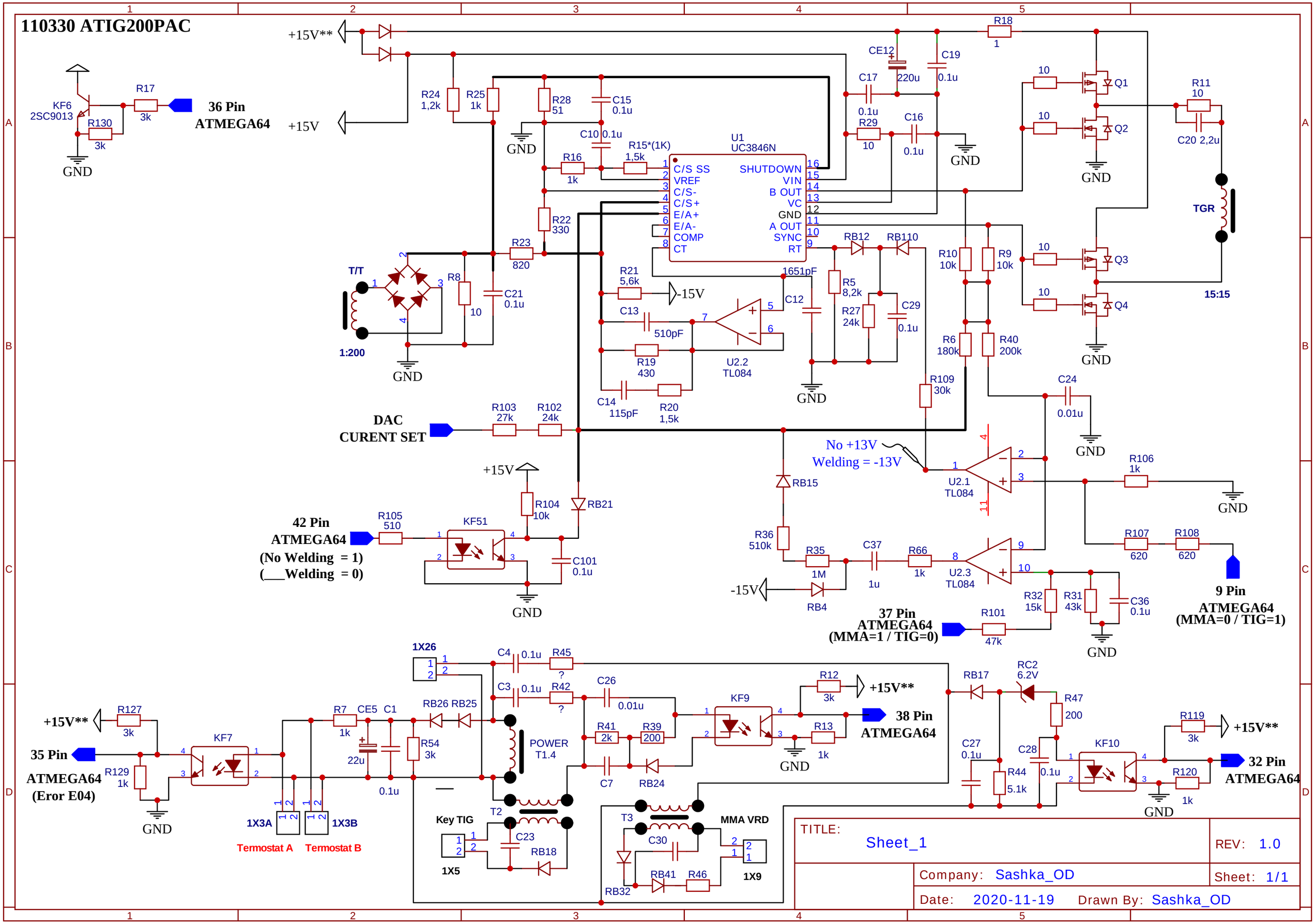110330 ATIG200PAC