У1.06.00.00

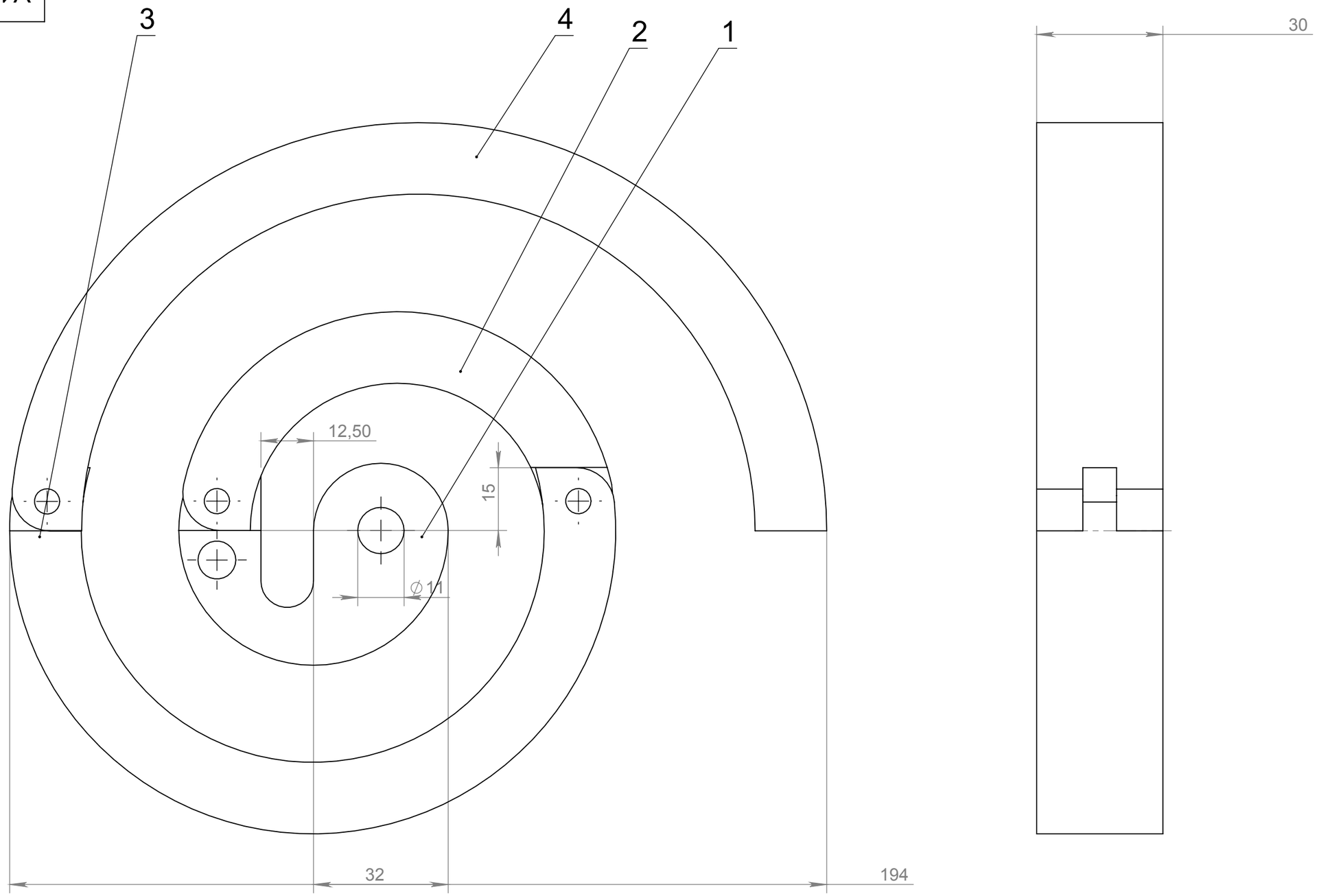

					У1.06.00.00		
Изм.	Лист	№ докум.	Подп.	Дата	Улитка	Лит.	Масса	Масштаб
Разраб.							2.7963	1:1
Пров.								
Т. контр.						Лист 1	Листов 1
Н. контр.							
Утв.							

Справ. №

Подп. и дата

Инв. № дубл.

Взам. инв. №

Подп. и дата

Инв. № подл.

Копировал

Формат А3