У1.06.00.02

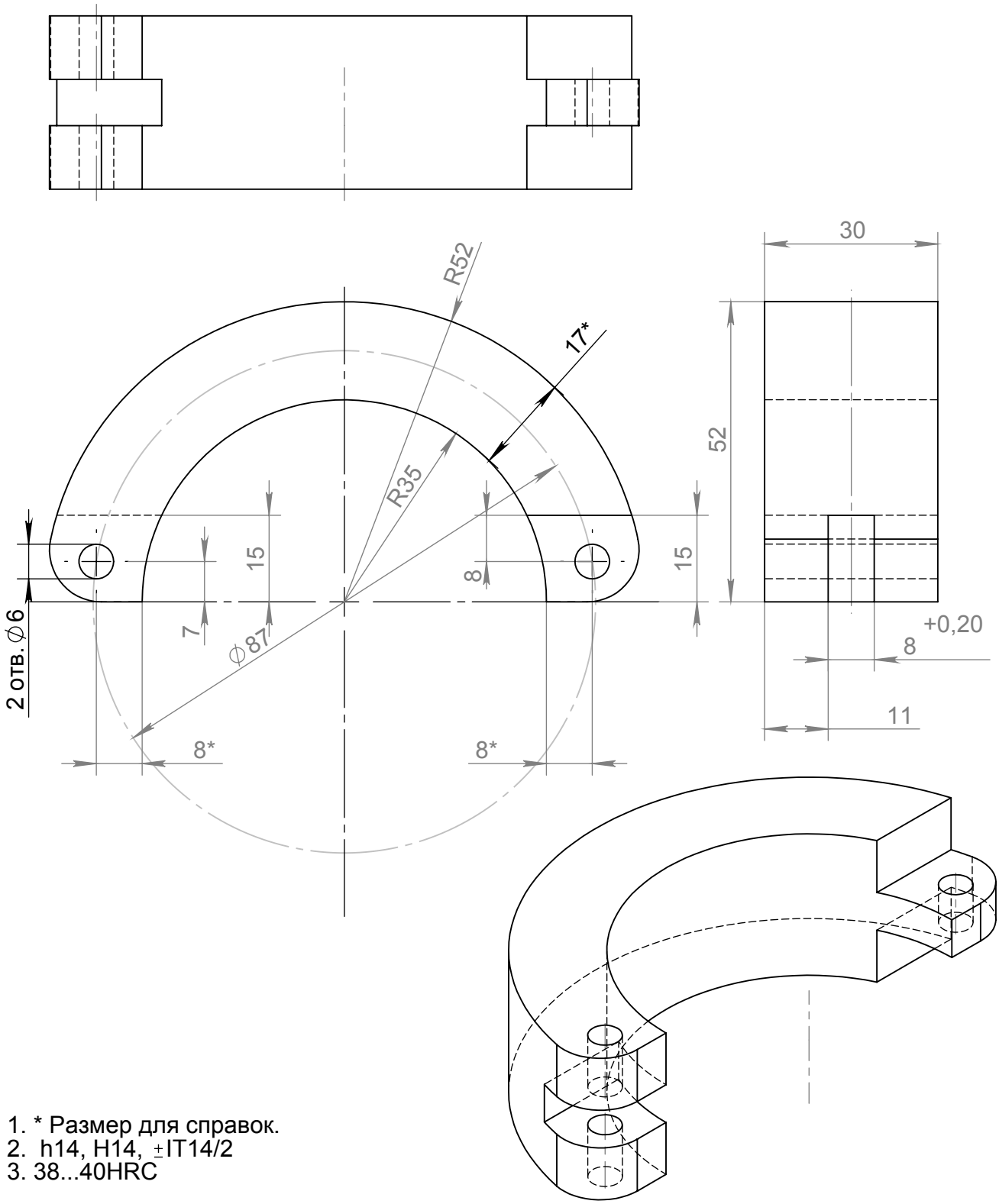

1. * Размер для справок.
2. h14, H14, ±IT14/2
3. 38...40HRC

					У1.06.00.02		
Изм.	Лист	№ докум.	Подп.	Дата	Завиток №2	Лит. / Масса / Масштаб	1:1
Разраб.						Лист 1	Листов 1
Пров.							
Т. контр.							
Н. контр.					Лист ГОСТ 19903-74 / 45ГОСТ 1050-88	SolidWorks RUSSIA	
Утв.							

Перв. примен. | Справ. № | Подп. и дата | Инв. № дубл. | Взам. инв. № | Подп. и дата | Инв. № подл.

Копировал | Формат А4