У1.05.00.04

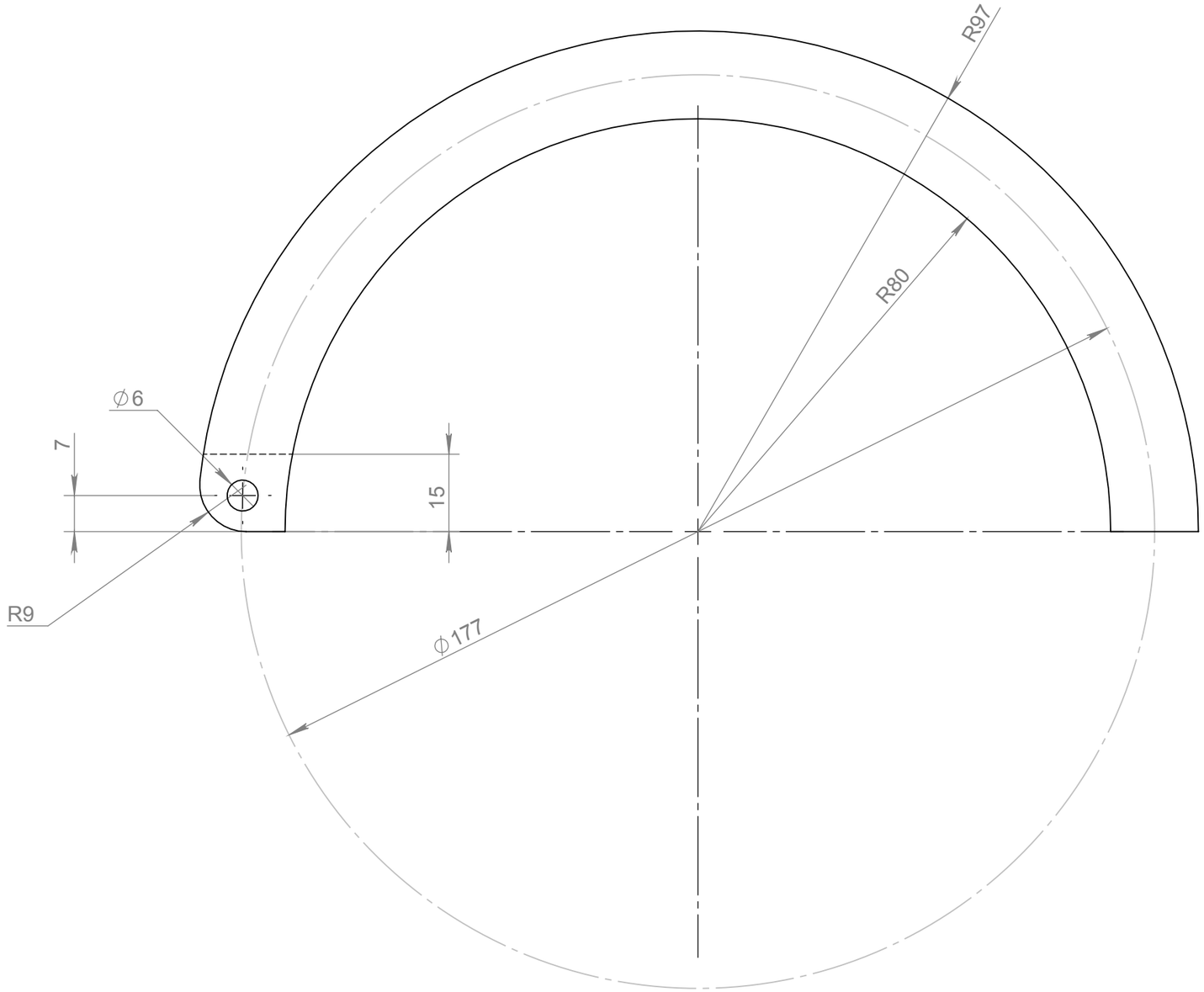

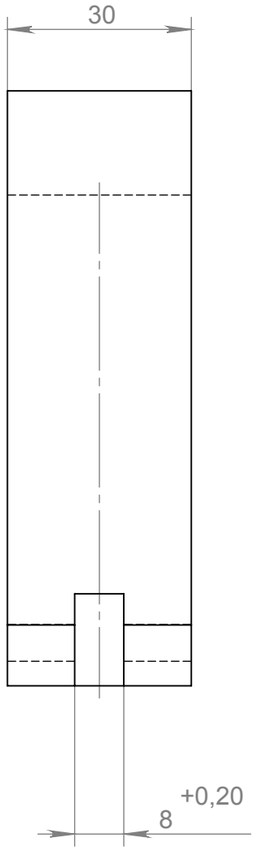

1. * Размер для справок.
2. h14, H14, ±IT14/2
3. 38...40 HRC

					У1.05.00.04		
Изм.	Лист	№ докум.	Подп.	Дата	Завиток №4	Лит. / Масса / Масштаб	1:1
Разраб.						Лист 1	Листов 1
Пров.							
Т. контр.					Лист ГОСТ 19903-74 / 45ГОСТ 1050-88	SolidWorks RUSSIA	
Н. контр.							
Утв.							

Справ. №

Подп. и дата

Инв. № дубл.

Взам. инв. №

Подп. и дата

Инв. № подл.

Копировал

Формат А3