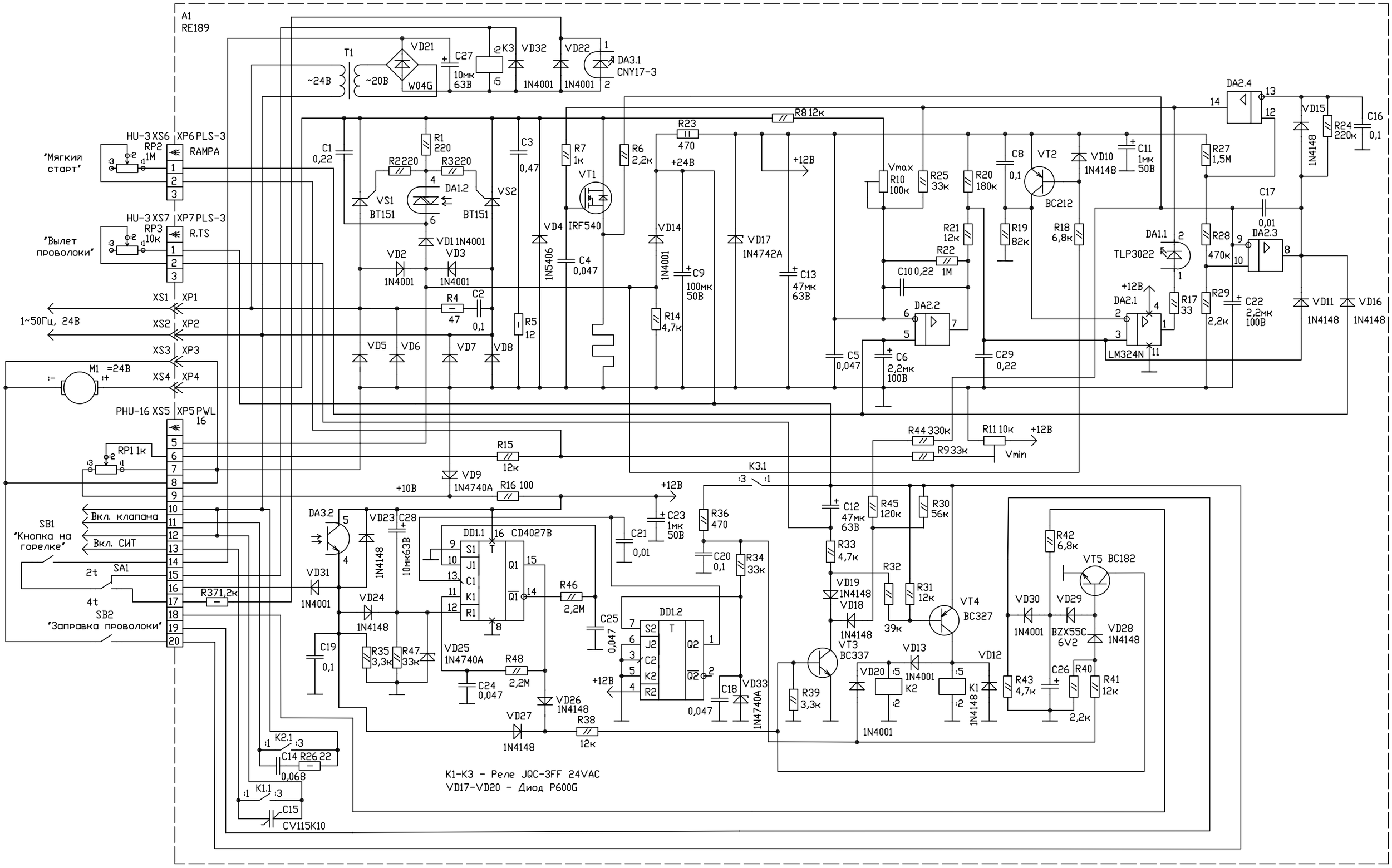Схема электрическая принципиальная блока RE-189