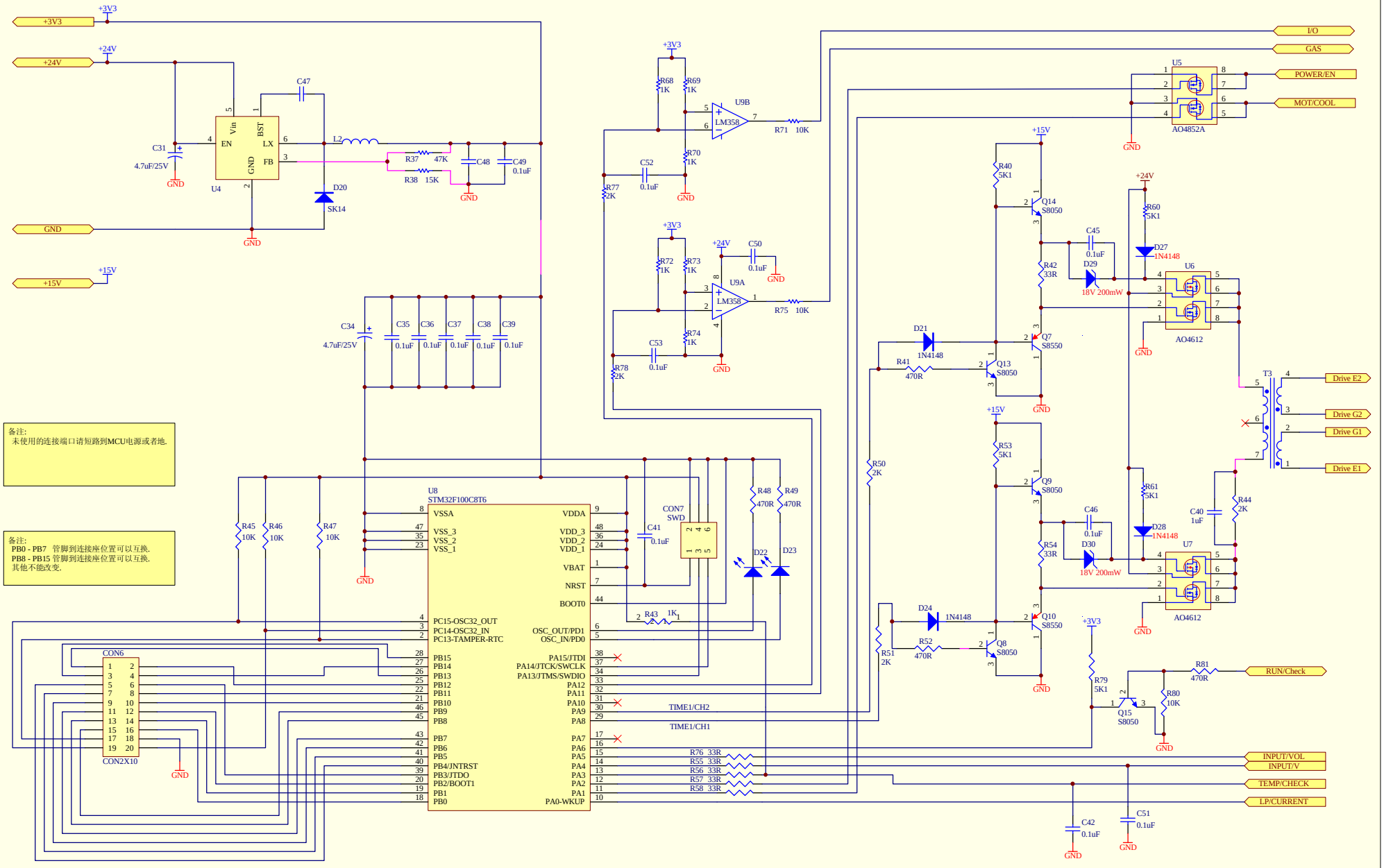

Error : LOGO.bmp file not found						公司名称	深圳市瑞凌实业股份有限公司
						图样名称	MMA200GDM_主控板维修原理图
	标记	处数	更改单号	修订	日期	文件编号	RZ012-01A_MCU.pdf
设计	制图	审核1	审核2	批准	生效日期	版本/版次	A00
	王科海	杨少军	李才荣	刘南	2012.11.08	页次	第 4 页 共 4 页